DC Brush Motor

Scooter-SC90 Series (2Poles)
差速器馬達 / Transaxle Motor

● 圖紙 / Drawing

MODEL
RATIO : 1:21
MOTOR : DC24V 5.0A(max)
OUTPUT : 500W
SPEED : 4200RPM(CW)
BRAKE : DC24V 0.5A
40kgf-cm
NOISE : 68db (max)

BRAKE:
① (黑)#22AWG
② (紅)#22AWG
MTR:
③ (紅)#10AWG
④ (黑)#10AWG

MTR:
T250
BRAKE:
H:9357-02
T:4256TP2

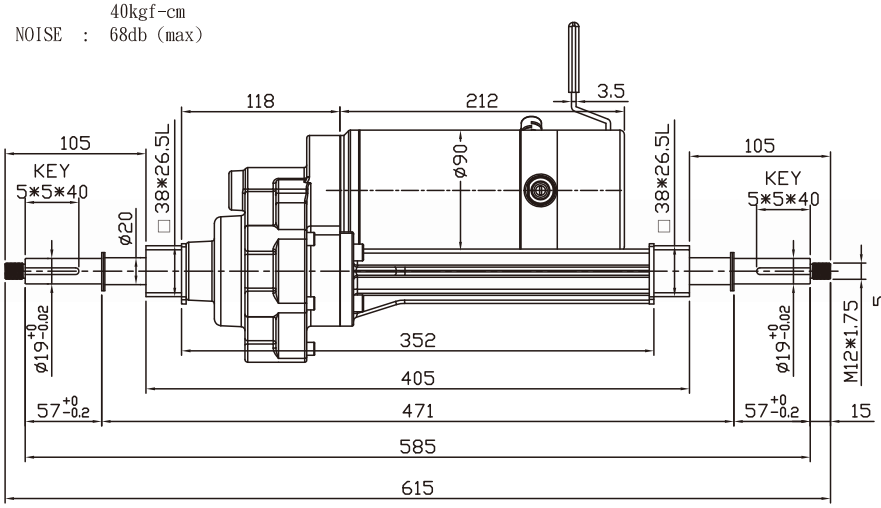

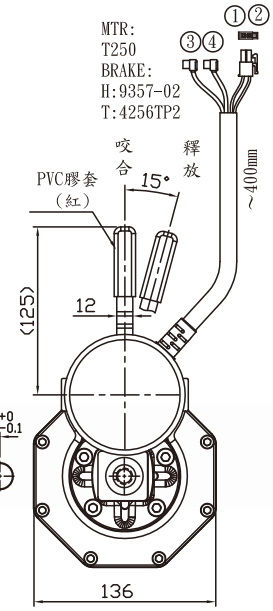

● 曲線圖 / Curve

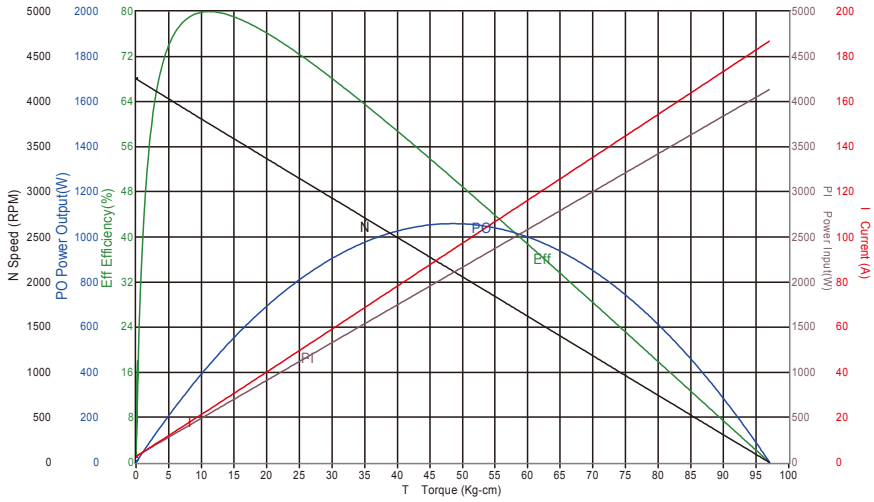

● 規格 / Spec.

馬達機種 / Motor Type	Model SC90 系列 (2 極) / SC90 Series (2Poles)
外徑 Diameter	Φ90
IP 等級 IP Degree	IP44
電壓 Voltage	12V / 24V / 36V / 48V
輸出功率 Output Watt	250W ~ 500W
減速比 Gearbox Ratio	17:1 / 19.25:1 / 21:1 / 23:1 / 25:1
轉速 RPM	2500 - 5700
額定載重 Rated Loading	180KG